iER280-3200-00T0.1

设备面安装尺寸
Equipment mounting face dimension

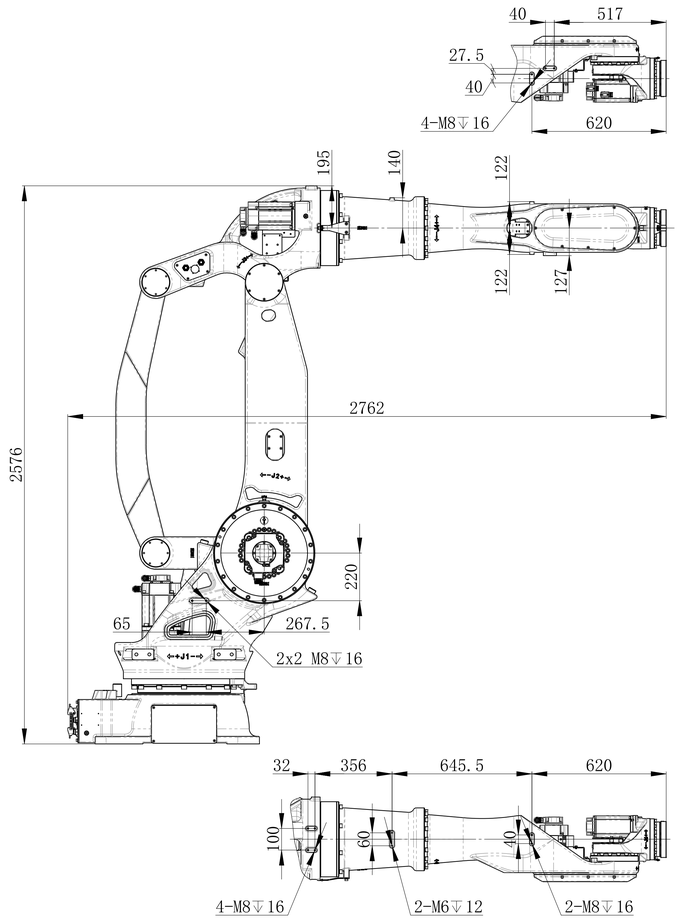

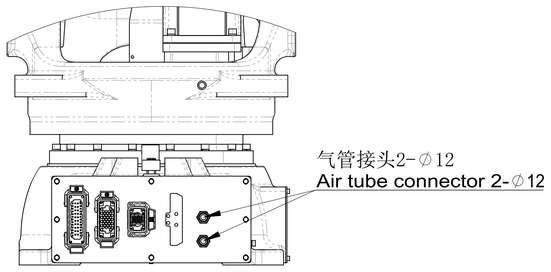

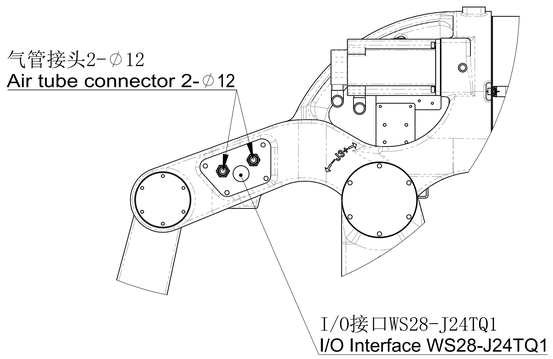

动作范围图
Motion range

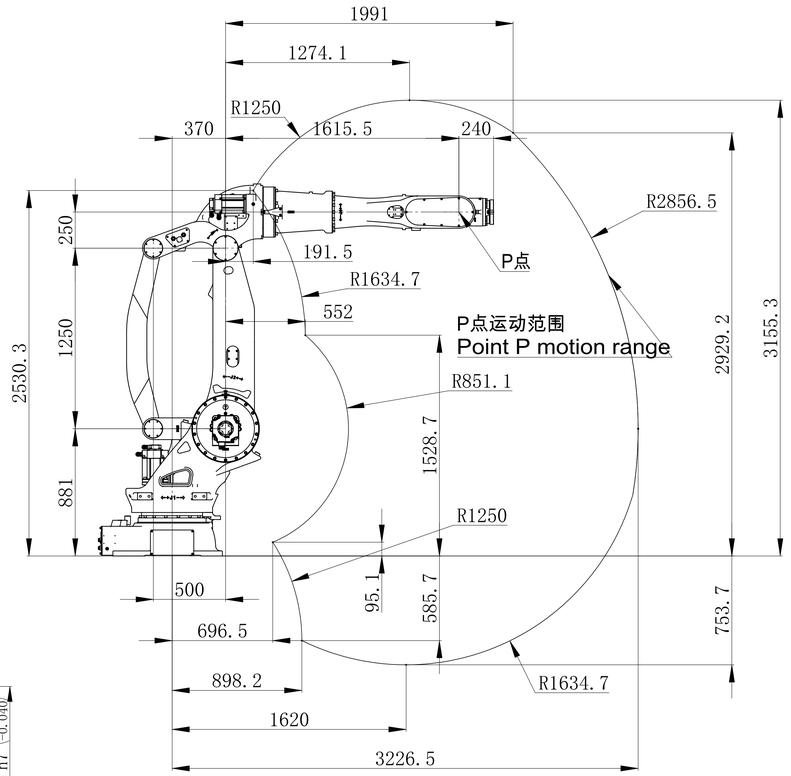

末端法兰安装接口
End flange mounting dimension

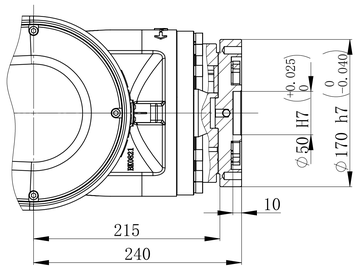

底座安装接口
Robot base mounting dimension

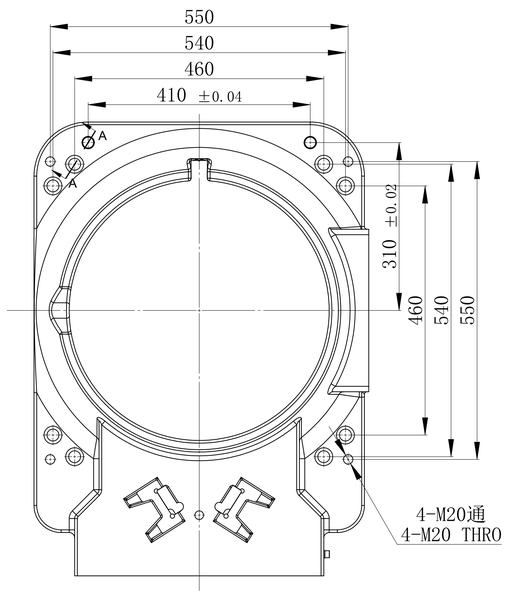

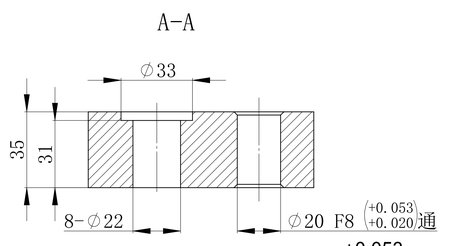

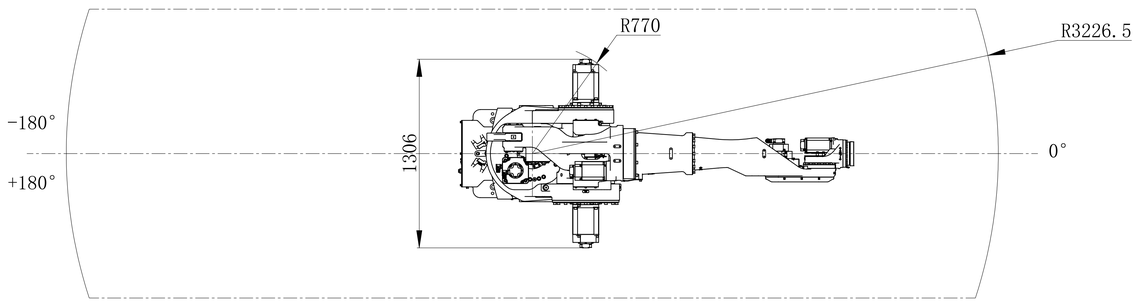

图幅 SIZE	比例 SCALE	南京埃斯顿机器人工程有限公司 ESTUN Robotics Co.,Ltd
A0	1:15	运动空间包络及安装图 Motion space envelop diagram
共 1 页 SHEET 1	第 1 页 OF 1	iER280-3200-00T0.1

借用件登记
描图
校描
旧底图总号
签字
日期